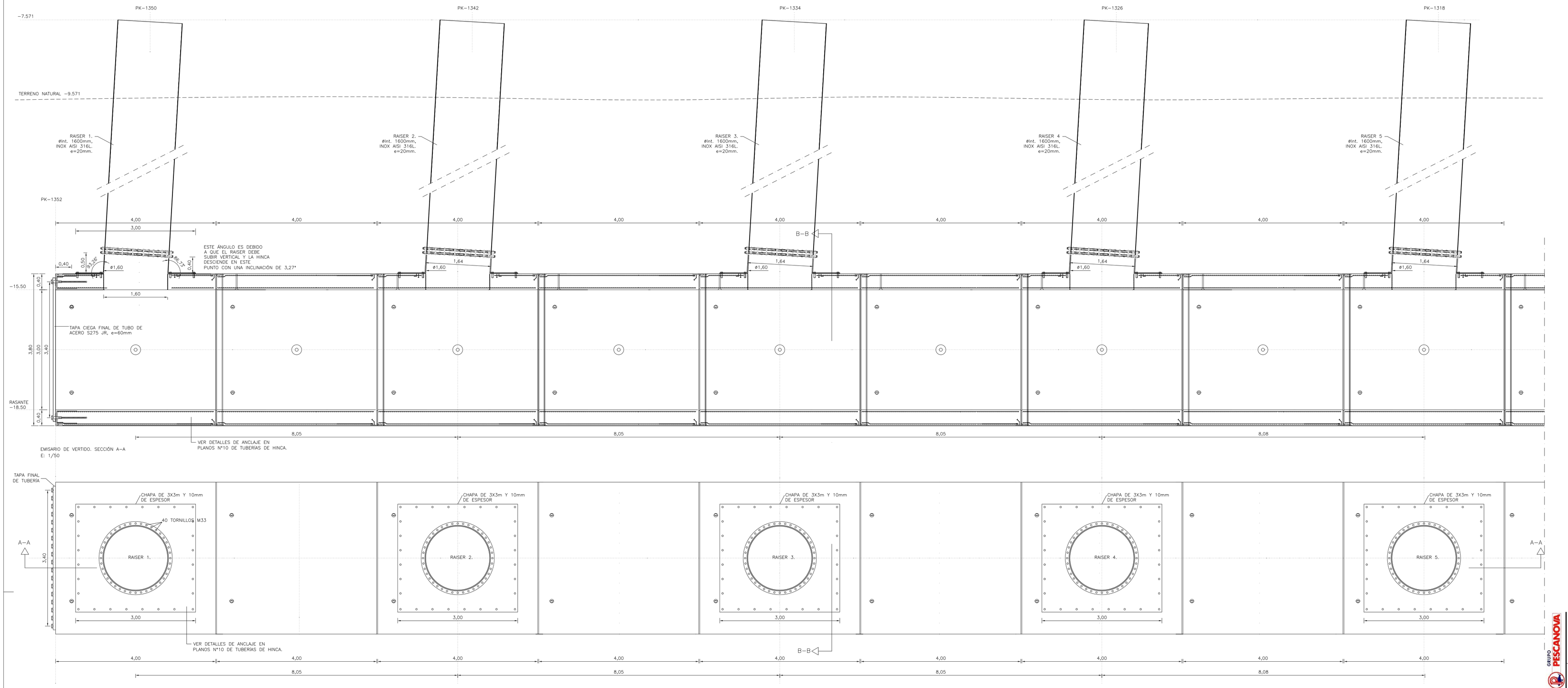

EMISARIO DE VERTIDO. SECCIÓN A-A
E: 1/50

EMISARIO DE VERTIDO. PLANTA
E: 1/50

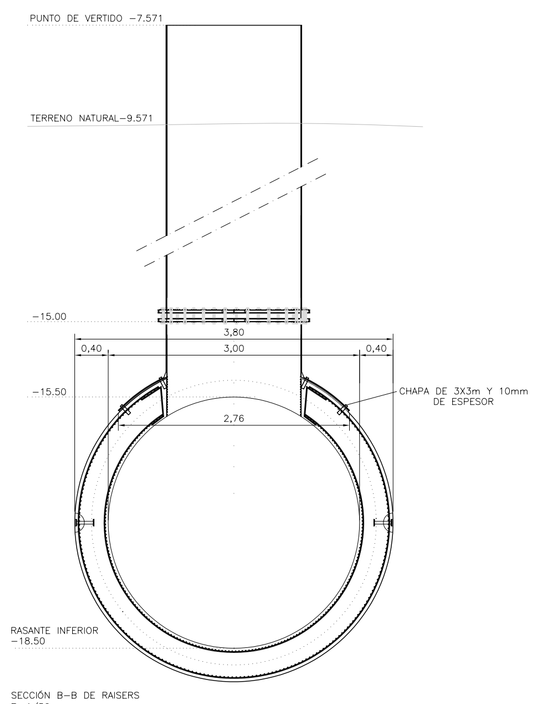

SECCIÓN B-B DE RAISERS
E: 1/50

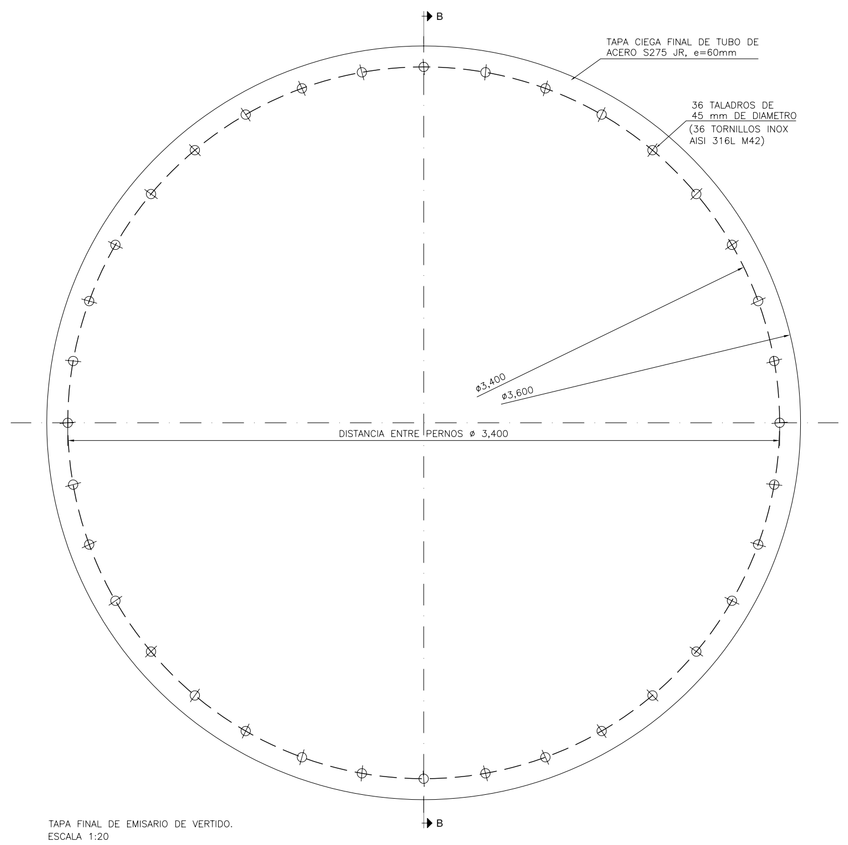

TAPA FINAL DE EMISARIO DE VERTIDO.
ESCALA 1:20

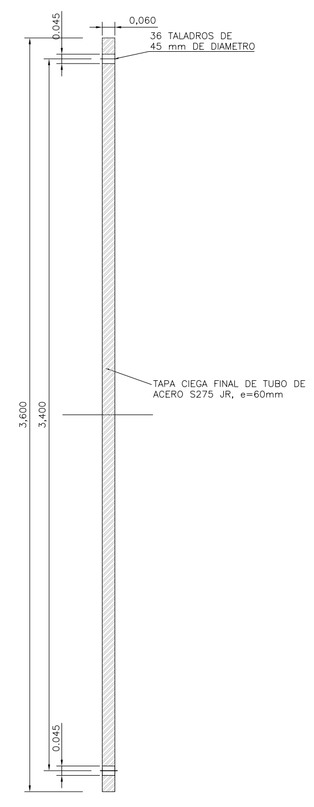

SECCIÓN B-B
ESCALA 1:10

NOTA:
ELIPSOIDE HAYFORD-GAUSS DATUM 73 HUSO 29

NOTA: La cota ±0.00 corresponde con el cero hidrográfico en el puerto de Aveiro.

NOTA: Todos las cotas se refieren al cero hidrográfico.
El cero hidrográfico esta 2m por debajo del cero geográfico.

impulso
CFQ constructores de ingeniaria

ECOPRYSAT Y PROPIEDAD DE MIRASOL INDUSTRIAL ALTERNATIVO, S.A.

PROMOTOR:
ACUINOVA-ACTIVIDADES PISCICOLAS, S.A.
TEL 903 15 15 01 - FAX 985 96 41 06 e-mail: impulso@impulso.es www.impulso.es

ACUINOVA

ARQUITECTO:
JORGE SUAREZ DIAZ. Nº10308

INGENIERO INDUSTRIAL:
SANDRA MACHADO CALDAS.
C.P. Nº 51948

INGENIERO CIVIL:
PAULO MATA.
C.P. Nº 51290

DESEMHADO
A.A.F.

FISCALIZADO
JORGE SUAREZ

APROVADO
JORGE SUAREZ

DATA:
MAYO-07

FORMATO
A1

ESCALA
1/50

GRUPO PESCANOVA

No:
15.6

SUSTITUYE O:

SUSTITUIDO POR:

PROYECTO: EJECUCIÓN FÍSICA DE ENCIERRO DE PREGADO EN MAR.
PROYECTO: EMISARIO, BANCADA DE TUBERÍAS, VERTIDO DE FALLO DE MAR, COIMBRA.

DESCRIPCIÓN:
EMISARIO DE VERTIDO. RAISERS DE VERTIDO
Y BRIDA FINAL DEL EMISARIO.